点灯管 仕様書

FG-7E / FG-1E / FG-7P / FG-1P / FG-4P



E形口金（E17）　P形口金（P21）

■ 外形寸法（mm）

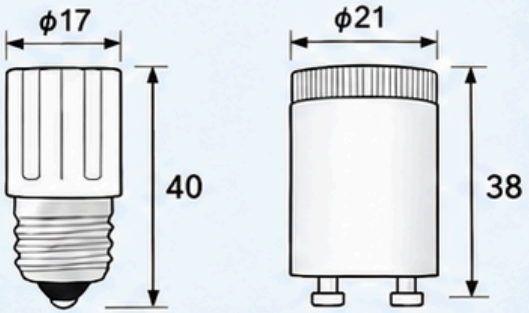

E形（E17）FG-7E / FG-1E　P形（P21）FG-7P / FG-1P / FG-4P

01 基本仕様

種別	品番	外径 (mm)	長さ (mm)	口金	定格入力電圧 (V)	平均点灯所要時間（秒）	作動回数 (回)
E形口金	FG-7E	17	40	E17	100	3	6,000
	FG-1E	17	40	E17	100	3	6,000
P形口金	FG-7P	21	38	P21	100	3	6,000
	FG-1P	21	38	P21	100	3	6,000
	FG-4P	21	38	P21	200	3	6,000

02 適合放電管

品番	適合放電管
FG-7E / FG-7P	FCL9 / FDL9 / FGL9 / FL4、FL6、FL8、FL10 / FML9 / FPL4、FPL6、FPL9 / FUL6、FUL9 / GL-4、GL-6、GL-8、GL-10
FG-1E / FG-1P	FCL15、FCL20/18、FCL20、FCL30/28、FCL30 / FDL13、FDL18、FDL27 / FGL13 / FHL18、FHL27 / ※FL10、FL15、FL18SS、FL20SS/18、FL20S、FL20、FL30S、FL30 / FML13、FML18、FML27 / FPL13、FPL18、FPL27 / FTL13 / FUL13、FUL14 / GL-6/Q、GL-13/Q、GL-15、GL-20
FG-4P	FCL40/38、FCL40 / FHL36 / FL32ES、FL27ES、FL35SS、FL40SS/37、FL40S、FL40、FL65SS/58 / FML36 / FPL36 / GL-30、GL-40

株式会社英和電機
お問い合わせ先：株式会社英和電機　TEL：03-3565-6503